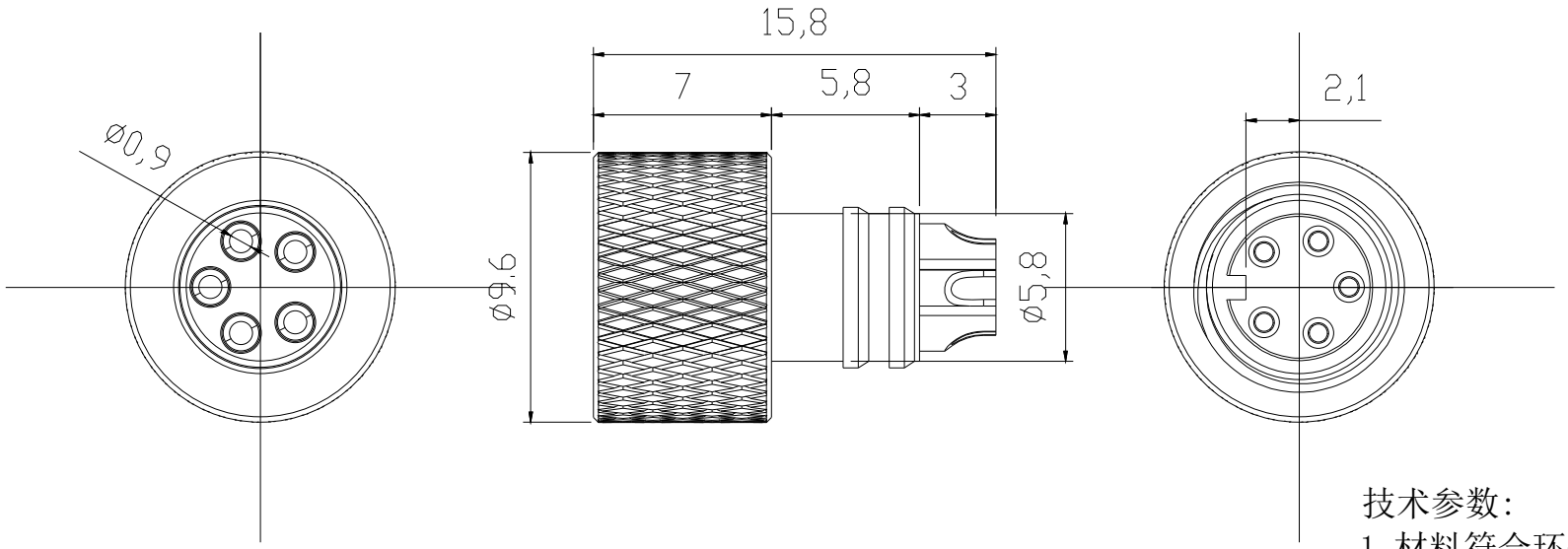

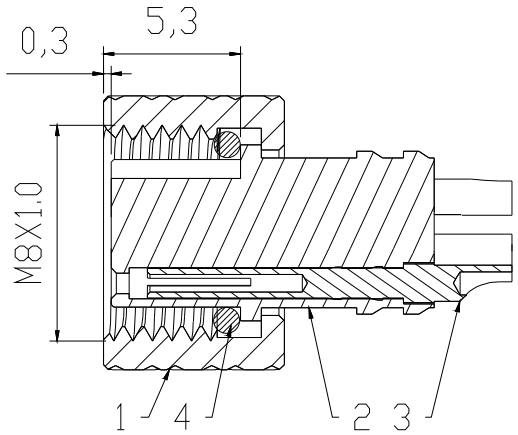

截面A-A

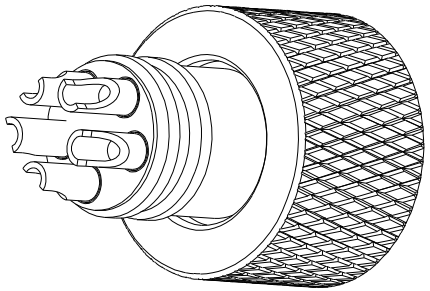

技术参数:

1. 材料符合环保要求,连接器对插符合IEC 61076-2-101
2. 连接器防护等级:IP67
3. 工作温度:-25~ +85° C
4. 机械寿命:>500次插拔
5. 额定电压:250V
6. 额定电流:4A
7. 触点电阻:3mΩ /Max

序号	名称	材料
4	密封圈	NBP
3	端子	铜合金 镀金
2	绝缘体	PA 黑色
1	外套	铜合金 镀镍

SIDE	DATE	DESCRIPTION	APPROVER
⚠	2017/03/26	NEW ISSUE	Jack Chen

QUALITY SYMBOLS
□: CRITICAL ⊠: MAJOR
▽: ZERO DEFECT ▽: S.P.C

Toleance	
x.	±0.60
.x	±0.40
.xx	±0.25

NAME:	M8 5P母头焊线式				PART NO.	B10-M08LT050-02	
REV:	A	UNIT:	mm	DRW BY	CHK BY	APP BY	DRAWING NO.
SCALE:	N:1	DATE:	2017/03/26	Huangmei	Jack Chen		B10-050

Lineconn 东莞市林诚塑胶电子有限公司 http://www.lineconn.com TEL:0769-85181660 85181770