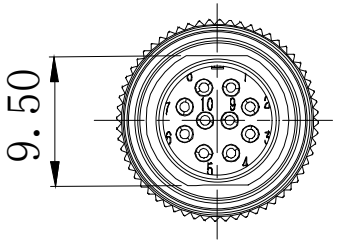

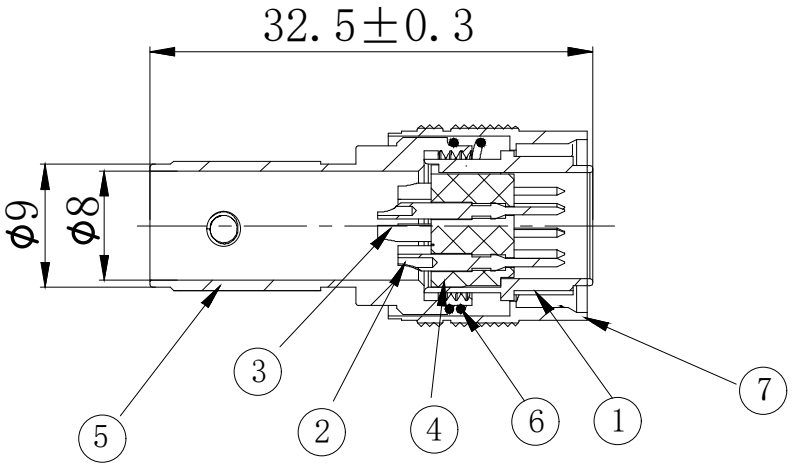

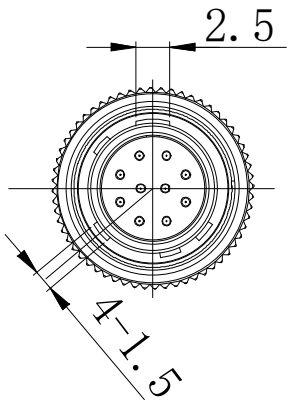

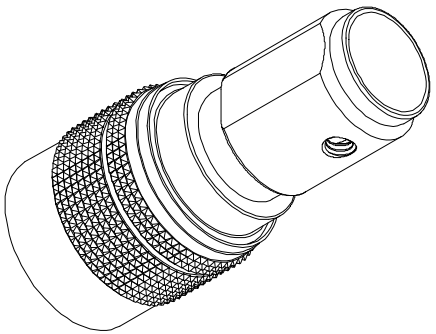

技术参数:

1. 材料符合环保要求,连接器对插符合IEC 61076-2-101
2. 连接器防护等级:IP67
3. 工作温度:-25~ +85° C
4. 机械寿命:>500次插拔
5. 额定电压:250V
6. 额定电流:4A
7. 触点电阻:3mΩ/Max

序号	名称	材料
7	外套	铜镀镍
6	弹簧	弹簧钢丝镀镍
5	电缆套	铜镀镍
4	10芯孔绝缘体	PPS
3	插针	铜镀金
2	插针	铜镀金
1	插头壳体	锌合金 镀镍

SIDE	DATE	DESCRIPTION	APPROVER
A	2020/03/11	NEW ISSUE	Jack Chen

QUALITY SYMBOLS
□: CRITICAL ⊠: MAJOR
▽: ZERO DEFECT ▽: S.P.C

Toleance
x. ±0.60
.x ±0.40
.xx ±0.25

NAME:	HR10A 10P-10P公头焊线组装式				PART NO.	B10-02PT10SH-ZFD	
REV:	A	UNIT:	mm	DRW BY	CHK BY	APP BY	DRAWING NO.
SCALE:	N:1	DATE:	2020/03/11	Huangmei	Jack Chen		B10-081

Lineconn 东莞市林诚塑胶电子有限公司
http://www.lineconn.com
TEL:0769-85181660 85181770