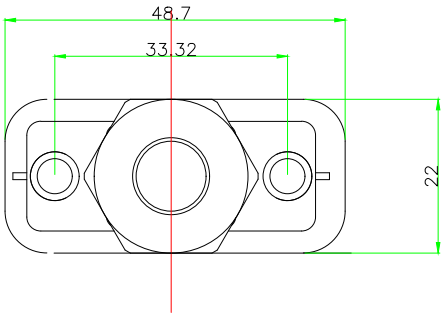

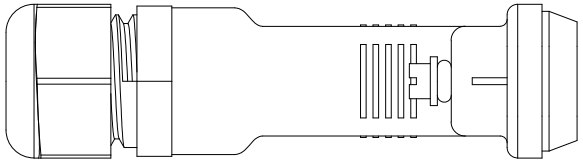

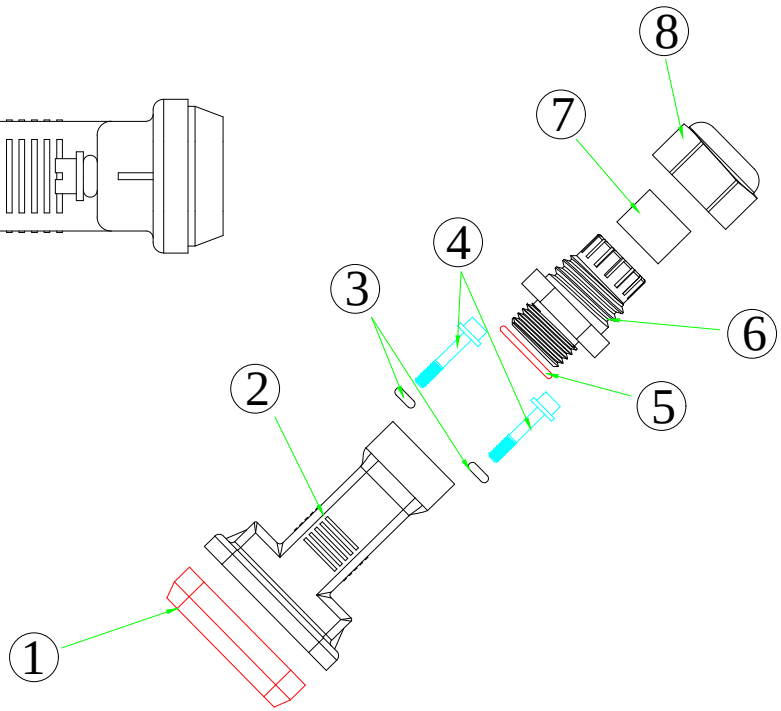

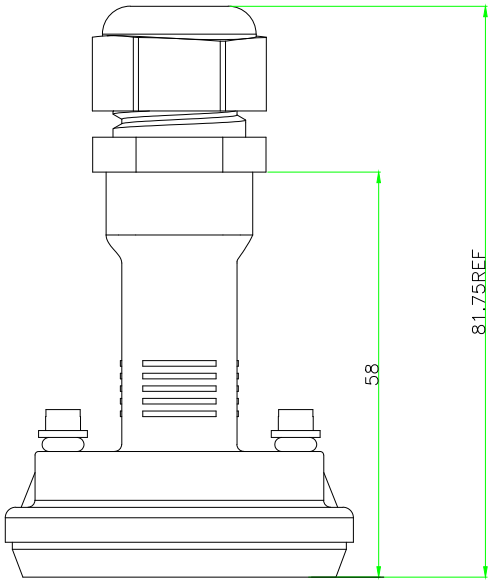

技术要求：

1. 未注公差尺寸按GB/T 1804-F:
2. 未注圆角R0.2max；
3. 符合ROSH要求；
4. 防水外壳匹配DB25/HDB44公母插头；
5. 产品外壳防护等级IP67.

序 号	名 称	数 量
8	尾部锁紧螺母/PA66--黑色	1
7	线圈/硅胶圈--黑色	1
6	中螺母+线夹/PA66--黑色	1
5	O型圈(φ17.0xφ1.5)/硅胶圈--红色	1
4	螺钉(4-40NUC)/铜合金--镀镍	2
3	O型圈(φ6.0xφ1.5)/硅胶圈-- 黑色	2
2	外 壳/PA66--黑色	1
1	密封圈/硅橡胶--黑色	1

SIDE	DATE	DESCRIPTION	APPROVER
A	2017/09/04	NEW ISSUE	JACK CHEN

QUALITY SYMBOLS
□: CRITICAL
⊠: MAJOR
▽: ZERO DEFECT
▽: S.P.C

Toleance
x. ±0.50
.x ±0.30
.xx ±0.25

NAME:	防水D-SUB 15P外壳 (客户用图)				PART NO.	BA5-015N1NN6-01	
REV:	A	UNIT:	mm	DRW BY	CHK BY	APP BY	DRAWING NO.
SCALE:	N:1	DATE:	2017/09/04	JINGLI	JACK CHEN		BA5-004

lineconn 东莞市林诚塑胶电子有限公司
http://www.lineconn.com
TEL:0769-85181660 85181770